商品ｺｰﾄﾞ

モノレール

KS-200（運転席付）
DJ-20

メーカー
ホームページ

動力車 KS-200（運転席付）＋ 重荷用平台車 DJ-20

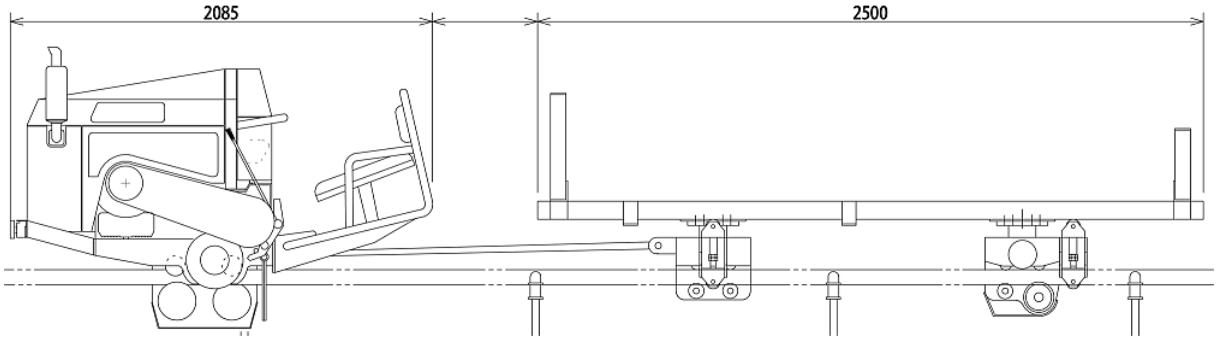

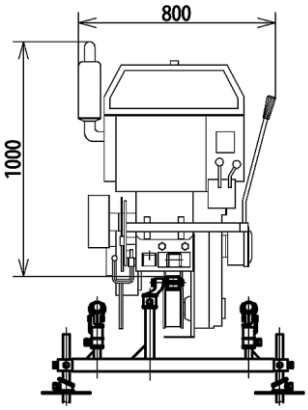

KS-200

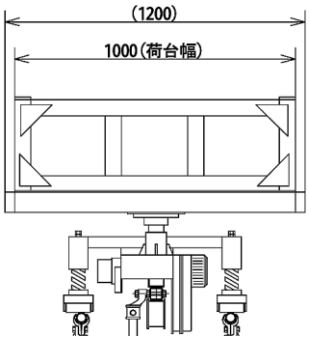

DJ-20

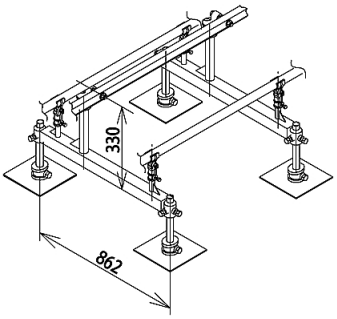

STKR400(レール)

動力車の仕様及び構造・諸元

項目			データ	
寸法・重量	全長(mm)		２０８５	
	全幅(mm)		８００	
	全高(mm)		１２３０	
	重量(kg)		４００	
本機性能	最高速度(m／min)		３６	
	登坂能力(°)		４５	
	最大積載量(kg／°)		２０００／４５	
制動装置	①定速ブレーキ形式		内部拡張式	又は内部拡張式
	②駐車ブレーキ形式		電磁ブレーキ	
	③緊急ブレーキ形式		電磁ブレーキ	
伝達装置	駆動方式		ラック又は突起輪	
	伝達方式		遠心クラッチ	
	ベルト本数		２　本	
	ベルト種類		ＬＢ－４７	
	車速(m/min)	前進低速	２４	
		前進高速	３６	
		後進低速	２４	
		後進高速	３６	
エンジン機関仕様	名称		Ｄ７２２－Ｂ	
	型式		４サイクル３気筒ディーゼル	
	連続定格出力(ps/rpm)		１６．０／３２００	
	回転方向		左　出力軸側より	
	使用燃料		ＪＩＳ２号軽油	
	燃料タンク容量		１５．０リットル	
	使用潤滑油		１０Ｗ－３０cc級	
	始動方式		セルスタート	

台車の仕様及び構造・諸元

項目＼型式	ＤＪ２０
全長	２５００mm
全幅	１０００mm
全高	８６０mm
重量	４５０kg
積載量	２０００kg
ブレーキ	標準装備
主用途	小型ユンボ、各種資材

レールの仕様（３軌条方式）

レール	形材	ＳＴＫＲ４００
	寸法	ﾀﾃ50mm×ﾖｺ50mm×厚さ3.2mm +上・下面補強板4.5ｔ（穴式）
	全長	4.8m（3.6m）
補助レール	形材	ＳＴＫ４００(亜鉛ﾒｯｷ)
	寸法	外径42.7mm×厚さ3.2mm
	全長	4.8m
支持台	規格	３条レール支持台
	支持台間隔	1.2m

株式会社キナン KINAN

本カタログの無断転載・複製は固くお断り致します。
型番・仕様・その他記載事項については予告なく変更する場合がございます。
ご注文の際は、必ず最新の情報をお問い合わせください。

商品ｺｰﾄﾞ

モノレール

KS-200
DB-40 ＋ DB-40/DJ-20

メーカー
ホームページ

動力車 KS-200型 ＋バケット台車DB-40 × 2

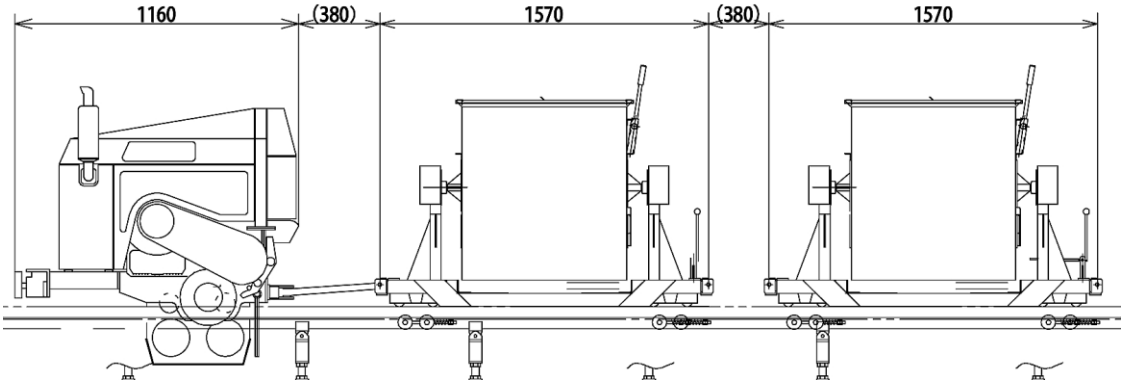

動力車の仕様及び構造・諸元

項目			データ
寸法・重量	全　長(mm)		１１６０
	全　幅(mm)		８００
	全　高(mm)		１２３０
	重　量(kg)		３７０
本機性能	最高速度(m／min)		３６
	登坂能力(°)		４５
	最大積載量(kg／°)		２０００／４５
制動装置	①定速ブレーキ形式	内部拡張式	又は内部拡張式
	②駐車ブレーキ形式	電磁ブレーキ	
	③緊急ブレーキ形式	電磁ブレーキ	
伝達装置	駆動方式		ラック又は突起輪
	伝達方式		遠心クラッチ
	ベルト本数		２　本
	ベルト種類		ＬＢ－４７
	車速(m/min)	前進低速	２４
		前進高速	３６
		後進低速	２４
		後進高速	３６
エンジン機関仕様	名　称		Ｄ７２２－Ｂ
	型　式		４サイクル３気筒ディーゼル
	連続定格出力(ps/rpm)		１６．０／３２００
	回転方向		左　出力軸側より
	使用燃料		ＪＩＳ２号軽油
	燃料タンク容量		１５．０リットル
	使用潤滑油		１０Ｗ－３０cc級
	始動方式		セルスタート

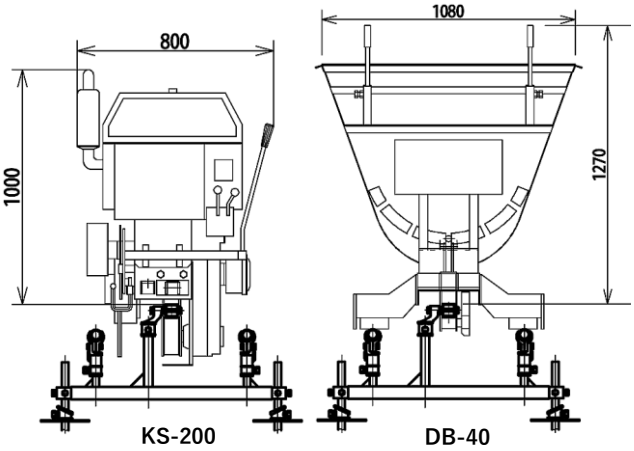

台車の仕様及び構造・諸元

項目＼型式	ＤＢ－４０
全　長	１５７０mm
全　幅	１０８０mm
全　高	１２７０mm
重　量	２１０kg
積載量	０．４０m³
ブレーキ	オプション
主用途	生コン・土砂

重荷用平台車　DJ-20

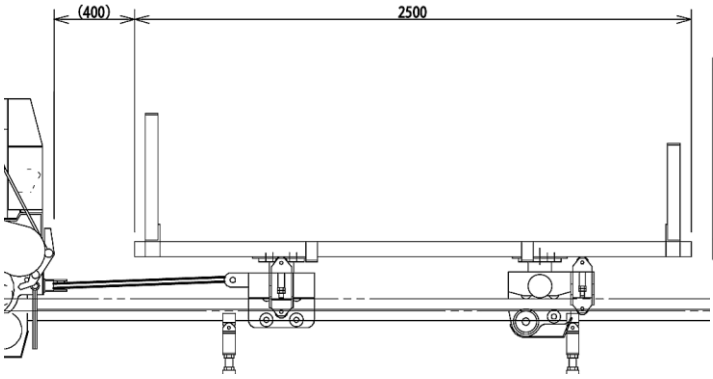

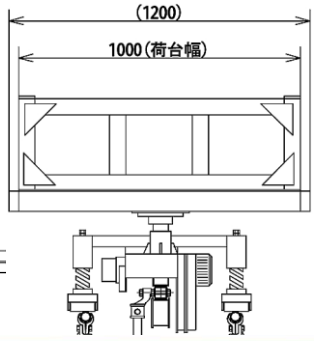

項目＼型式	ＤＪ２０
全　長	２５００mm
全　幅	１０００mm
全　高	８６０mm
重　量	４５０kg
積載量	２０００kg
ブレーキ	標準装備
主用途	小型ユンボ、各種資材

株式会社キナン
KINAN

本カタログの無断転載・複製は固くお断り致します。
型番・仕様・その他記載事項については予告なく変更する場合がございます。
ご注文の際は、必ず最新の情報をお問い合わせください。

商品ｺｰﾄﾞ

モノレール

KS-200
DJ-15/KRT-4

メーカー
ホームページ

重荷用平台車 DJ-15（2人乗り）

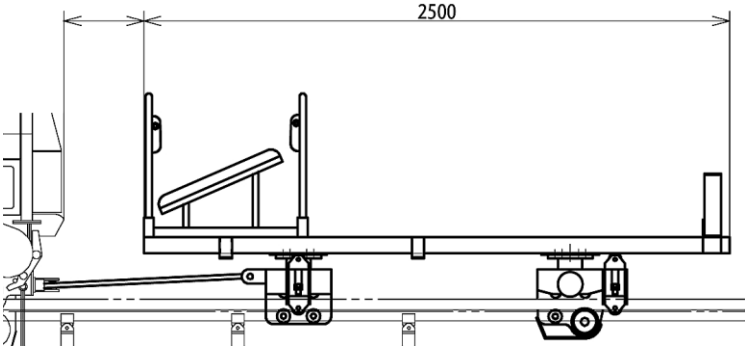

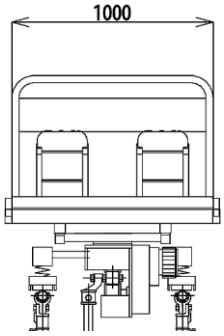

項目＼型式	ＤＪ１５
全　　長	２５００mm
全　　幅	１０００mm
全　　高	８６０mm
重　　量	４００kg
定　　員	２名
ブレーキ	標　準
主 用 途	小型ユンボ，各種資材

４人乗用台車　KRT-4

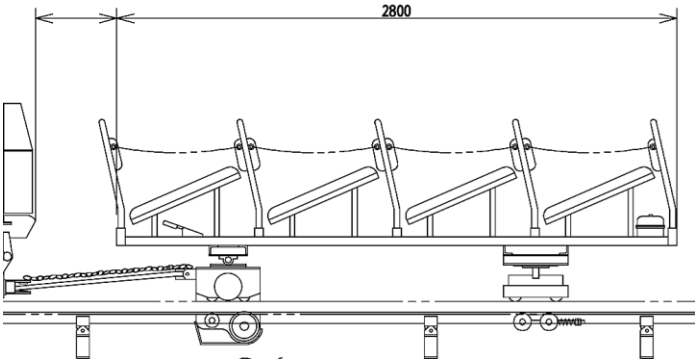

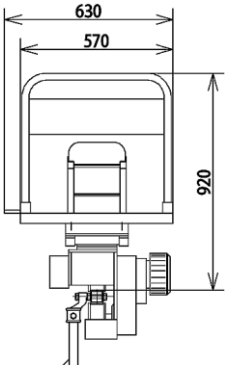

項　　目			ＫＲＴ−４
寸法・重量	全　　長(mm)		２８００
	全　　幅(mm)		６３０
	全　　高(mm)(レール上面より)		９２０
	重　　量(kgf)		２１０
性　　能	座　席スペース	前　後（mm）	６３０
		左　右（mm）	５６０
		シート高さ（mm）	３００
制動装置	定格搬送乗員数（人）		4
	定速ブレーキ		○
	停止ブレーキ		○
	手動ブレーキ		○

株式会社キナン KINAN

本カタログの無断転載・複製は固くお断り致します。
型番・仕様・その他記載事項については予告なく変更する場合がございます。
ご注文の際は、必ず最新の情報をお問い合わせください。